Wellmix CVF 64-3-2-HQCV

Вертикальный многоступенчатый центробежный насос

15.10.2025

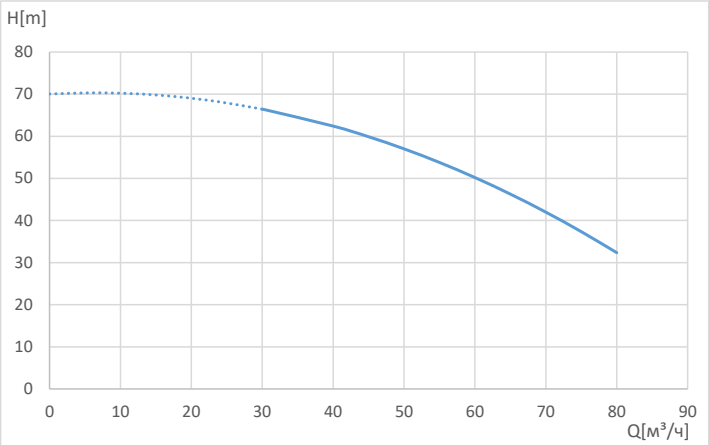

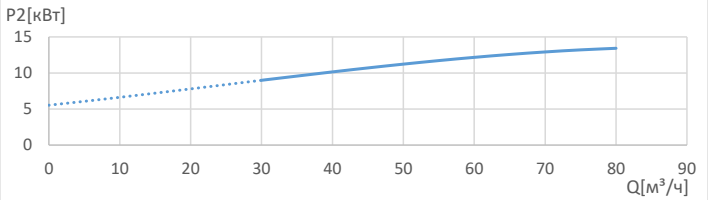

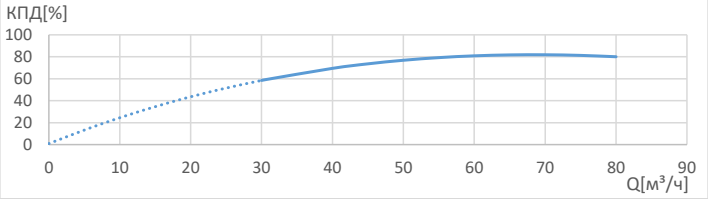

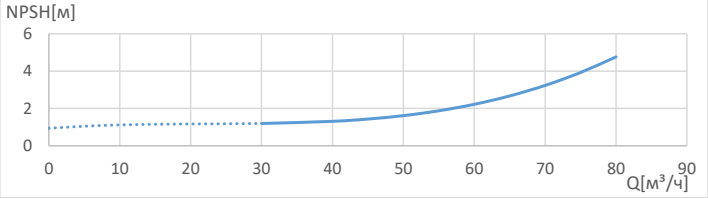

Общие сведения:	
Наименование	CVF 64-3-2-HQCV
Артикул	18019803
Общее количество рабочих колёс	3
В том числе количество рабочих колёс уменьшенного диаметра	2
Код торцевого уплотнения	HQCV
Номинальный расход, м³/ч	64
Номинальный напор, м	46
Максимальный напор, м	70
Масса, кг	195
Перекачиваемая среда:	
Рабочая жидкость	вода
Диапазон температур, °C	-20… +120 C
Плотность, кг/м³	998,2 (при +20° C)
Материалы:	
Головная часть насоса	чугун
Рабочее колесо	нержавеющая сталь
Блок рабочих колёс	нержавеющая сталь
Основание	нержавеющая сталь
Монтаж:	
Тип соединения	фланцевое
Размер трубного соединения	100
Макс. рабочее давление, бар	16
Максимальная температура окружающей среды, °C	+40
Электродвигатель:	
Номинальная мощность, кВт	15
Частота питающей сети, Гц	50
Номинальное напряжение, В	3x380
Номинальный ток, А	28,4
Номинальная скорость, об/мин	2900
Количество полюсов	2
Степень защиты	IP55
Класс энергоэффективности	IE2

*масса насоса указана приблизительно

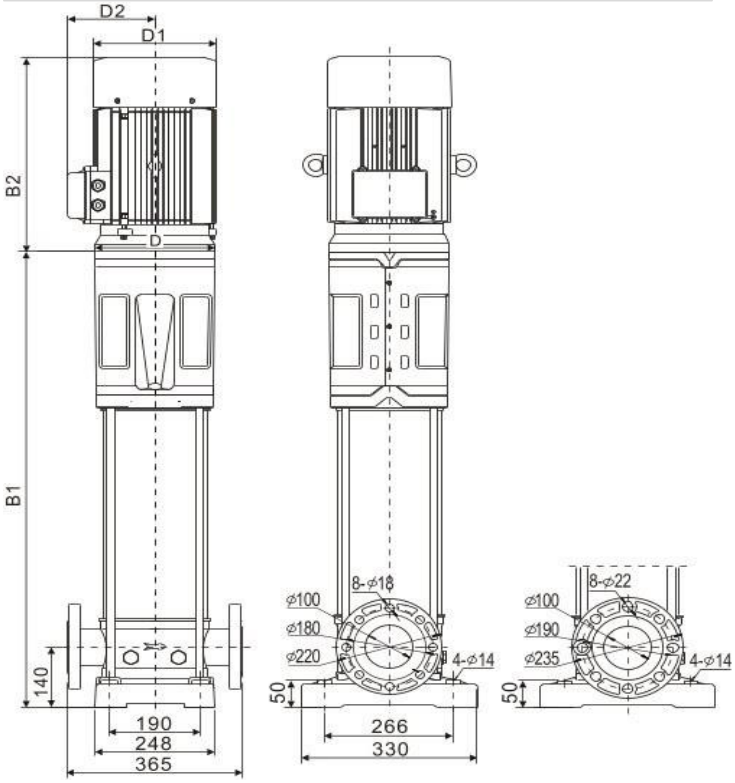

B1	B2	B1+B2	D1	D2
836	490	1326	330	255