TG 32 / TG 40 / TG 50 / TG 65 / TG 80 / TG 100

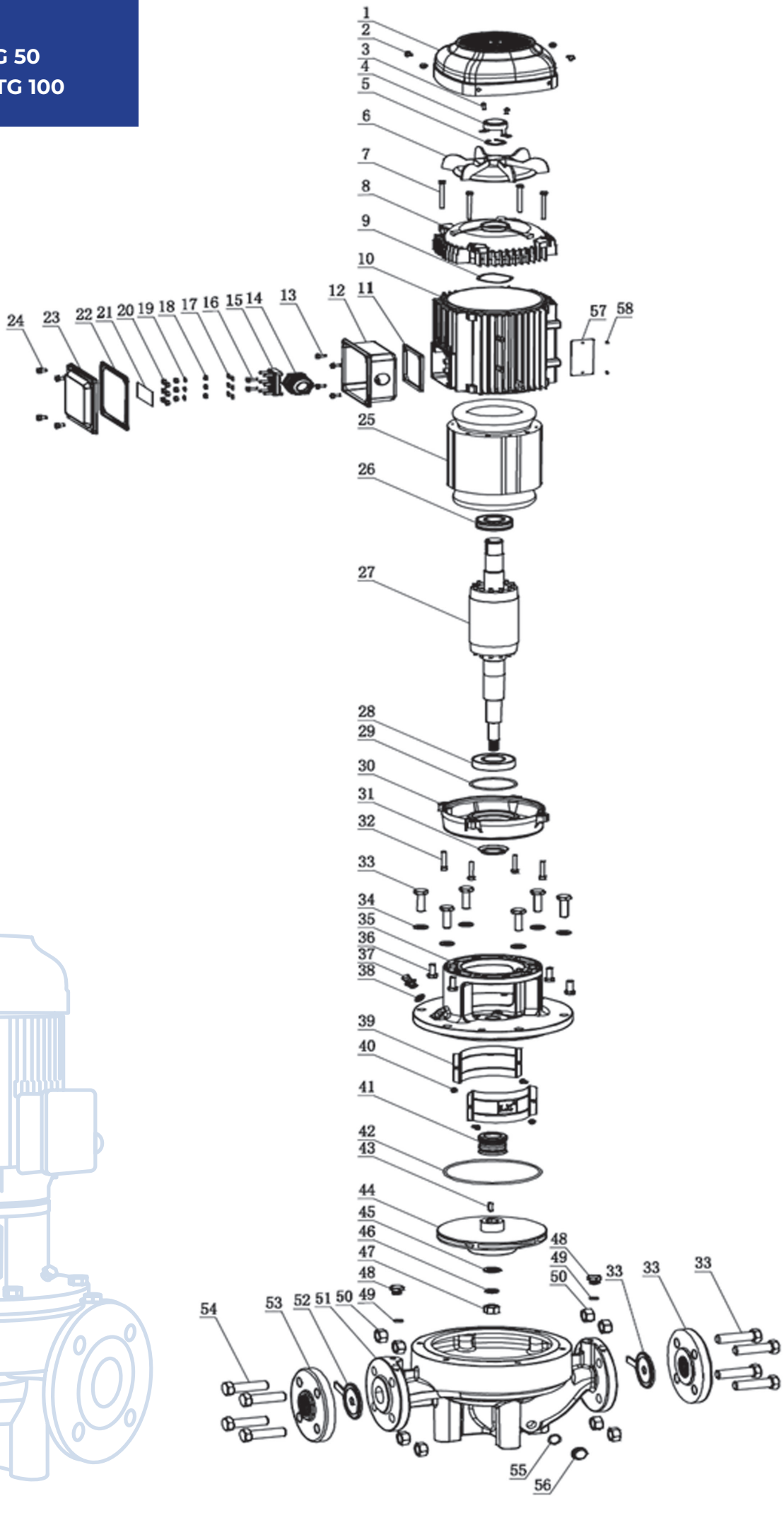

TG 32 / TG 40 / TG 50 / TG 65 / TG 80 / TG 100

No.	NAME	Spec	Material	QTY	TG32-18/2T	TG32-21/2T	TG32-25/2T	TG40-16/2T	TG40-18/2T	TG40-20/2T	TG40-25/2T	TG40-30/2T	TG40-36/2T	TG50-12/2T	TG50-15/2T	TG50-18/2T	TG50-24/2T	TG50-28/2T	TG50-35/2T	TG50-40/2T	TG65-15/2T	TG65-19/2T	TG65-22/2T	TG65-30/2T	TG65-34/2T	TG65-40/2T	TG65-50/2T	TG80-13/2T	TG80-18/2T	TG80-22/2T	TG80-28/2T	TG80-30/2T	TG80-38/2T	TG100-15/2T	TG100-17/2T	TG100-27/2T	TG100-33/2T	TG100-40/2T	TG100-9/2T
1	Fan Cover(Крышка вентилятора).		Plating Zinc	1	307688	307688	307697	307688	307697	307688	307697	307705	307710	307688	307688	307697	307697	307705	307710	307710	307697	307697	307705	307710	307710	307721	307721	307697	307705	307710	307710	307721	307721	307705	307710	307721	307721	307721	307697
2	Cross recessed pan head screv and washer assemblies(Винт).	M4*8	Plating Zinc	4	*	*	*	*	*	*	*	*	*	*	*	*	*	*	*	*	*	*	*	*	*	*	*	*	*	*	*	*	*	*	*	*	*	*	*	*
3	Cross recessed pan head tapping screws	ST3.5*8	PP	2	*	*	*	*	*	*	*	*	*	*	*	*	*	*	*	*	*	*	*	*	*	*	*	*	*	*	*	*	*	*	*	*	*	*	*	*
4	Water-proof cover			1	*	*	*	*	*	*	*	*	*	*	*	*	*	*	*	*	*	*	*	*	*	*	*	*	*	*	*	*	*	*	*	*	*	*	*	*
5	Axial spring collare(Стопорное кольцо).	d24		1	*	*	*	*	*	*	*	*	*	*	*	*	*	*	*	*	*	*	*	*	*	*	*	*	*	*	*	*	*	*	*	*	*	*	*	*
6	Fan(Вентилятор).			1	275843	275843	275836	275843	275836	275843	275836	275840	275841	275843	275843	275836	275836	275840	275841	275841	275836	275836	275840	275841	275841	275842	275842	275836	275840	275841	275841	275842	275842	275840	275841	275842	275842	275842	275836
7	Hexagon bolt(Шестигранный болт).	M5*50	Plating Zinc	4	*	*	*	*	*	*	*	*	*	*	*	*	*	*	*	*	*	*	*	*	*	*	*	*	*	*	*	*	*	*	*	*	*	*	*	*
8	Back Cover(Задняя крышка двигателя).		ADC12	1	*	*	*	*	*	*	*	*	*	*	*	*	*	*	*	*	*	*	*	*	*	*	*	*	*	*	*	*	*	*	*	*	*	*	*	*
9	The three wave	D52	65Mn	1	*	*	*	*	*	*	*	*	*	*	*	*	*	*	*	*	*	*	*	*	*	*	*	*	*	*	*	*	*	*	*	*	*	*	*	*
10	Motor base(Корпус двигателя).		ADC12	1	*	*	*	*	*	*	*	*	*	*	*	*	*	*	*	*	*	*	*	*	*	*	*	*	*	*	*	*	*	*	*	*	*	*	*	*
11	Rubber gasket(Резиновая прокладка).		NBR	1	*	*	*	*	*	*	*	*	*	*	*	*	*	*	*	*	*	*	*	*	*	*	*	*	*	*	*	*	*	*	*	*	*	*	*	*
12	Bottom part of terminal box(Клемная коробка).		ADC12	1	307689	307689	307689	307689	307689	307689	307689	307706	307706	307689	307689	307689	307689	307706	307706	307706	307689	307689	307706	307706	307706	307722	307722	307689	307706	307706	307706	307722	307722	307706	307706	307722	307722	307722	307689
13	Cross recessed pan head screws(Винт).	M4*10	Plating Zinc	4	*	*	*	*	*	*	*	*	*	*	*	*	*	*	*	*	*	*	*	*	*	*	*	*	*	*	*	*	*	*	*	*	*	*	*	*
14	Cable headГайка-заглушка для клеммной коробки).	M25*1.5		1	*	*	*	*	*	*	*	*	*	*	*	*	*	*	*	*	*	*	*	*	*	*	*	*	*	*	*	*	*	*	*	*	*	*	*	*
15	Connection Pole(Клемный ряд).		Melamine+A3	1	*	*	*	*	*	*	*	*	*	*	*	*	*	*	*	*	*	*	*	*	*	*	*	*	*	*	*	*	*	*	*	*	*	*	*	*
16	Cross recessed pan head screws(Винт).	M4*12	Plating Zinc	2	*	*	*	*	*	*	*	*	*	*	*	*	*	*	*	*	*	*	*	*	*	*	*	*	*	*	*	*	*	*	*	*	*	*	*	*
17	Connection strap(Соединительная планка).		H62	3	*	*	*	*	*	*	*	*	*	*	*	*	*	*	*	*	*	*	*	*	*	*	*	*	*	*	*	*	*	*	*	*	*	*	*	*
18	Serrated lock washer external teeth	ф4	Plating Zinc	3	*	*	*	*	*	*	*	*	*	*	*	*	*	*	*	*	*	*	*	*	*	*	*	*	*	*	*	*	*	*	*	*	*	*	*	*
19	Washer(Шайба).	ф4	Plating Zinc	3	*	*	*	*	*	*	*	*	*	*	*	*	*	*	*	*	*	*	*	*	*	*	*	*	*	*	*	*	*	*	*	*	*	*	*	*
20	Hexagonal Nut(Шестигранная гайка).		Plating Zinc	9	*	*	*	*	*	*	*	*	*	*	*	*	*	*	*	*	*	*	*	*	*	*	*	*	*	*	*	*	*	*	*	*	*	*	*	*
21	Wiring Diagram(Схема электропроводки).		Sticker	1	*	*	*	*	*	*	*	*	*	*	*	*	*	*	*	*	*	*	*	*	*	*	*	*	*	*	*	*	*	*	*	*	*	*	*	*
22	Rubber gasket(Резиновая прокладка).		NBR	1	*	*	*	*	*	*	*	*	*	*	*	*	*	*	*	*	*	*	*	*	*	*	*	*	*	*	*	*	*	*	*	*	*	*	*	*
23	Upper part of terminal box(Крышка клемной коробки).		ADC12	1	*	*	*	*	*	*	*	*	*	*	*	*	*	*	*	*	*	*	*	*	*	*	*	*	*	*	*	*	*	*	*	*	*	*	*	*
24	Cross recessed pan head screws(Винт).	M5*8	Plating Zinc	4	*	*	*	*	*	*	*	*	*	*	*	*	*	*	*	*	*	*	*	*	*	*	*	*	*	*	*	*	*	*	*	*	*	*	*	*
25	Stator assembly(Обмотка статора).			1	*	*	*	*	*	*	*	*	*	*	*	*	*	*	*	*	*	*	*	*	*	*	*	*	*	*	*	*	*	*	*	*	*	*	*	*
26	Bearing(подшипник верхний).	AC6205		1	307328	307328	307607	307328	307607	307328	307607	307628	307640	307328	307328	307607	307607	307628	307640	307640	307607	307607	307628	307640	307640	307651	307651	307607	307628	307640	307640	307651	307651	307628	307640	307651	307651	307651	307607
27	Rotor assembling(Ротор).			1	307690	307691	307698	307690	307698	307691	307703	307707	307711	307690	307691	307698	307703	307707	307711	307718	307698	307703	307707	307711	307718	307723	307723	307703	307707	307711	307718	307723	307730	307707	307718	307723	307730	307734	307698
28	Bearing(подшипник нижний).	6206-C3		1	307692	307692	307610	307692	307610	307692	307610	307628	307640	307692	307692	307610	307610	307628	307640	307640	307610	307610	307628	307640	307640	307651	307651	307610	307628	307640	307640	307651	307651	307628	307640	307651	307651	307651	307610
29	O-Ring(Прокладка).	d62*3.1	NBR	1	*	*	*	*	*	*	*	*	*	*	*	*	*	*	*	*	*	*	*	*	*	*	*	*	*	*	*	*	*	*	*	*	*	*	*	*
30	Front cover(Передняя крышка двигателя).		ADC12	1	*	*	*	*	*	*	*	*	*	*	*	*	*	*	*	*	*	*	*	*	*	*	*	*	*	*	*	*	*	*	*	*	*	*	*	*
31	Retaining ring(Стопорное кольцо).		NBR	1	*	*	*	*	*	*	*	*	*	*	*	*	*	*	*	*	*	*	*	*	*	*	*	*	*	*	*	*	*	*	*	*	*	*	*	*
32	Hexagon bolt(Шестигранный болт).	M5*30	Plating Zinc	4	*	*	*	*	*	*	*	*	*	*	*	*	*	*	*	*	*	*	*	*	*	*	*	*	*	*	*	*	*	*	*	*	*	*	*	*
33	Hexagon bolt(Шестигранный болт).	M10*35	Plating Zinc	6	*	*	*	*	*	*	*	*	*	*	*	*	*	*	*	*	*	*	*	*	*	*	*	*	*	*	*	*	*	*	*	*	*	*	*	*
34	Washer(Шайба).	ф10	Plating Zinc	6	*	*	*	*	*	*	*	*	*	*	*	*	*	*	*	*	*	*	*	*	*	*	*	*	*	*	*	*	*	*	*	*	*	*	*	*
35	Pump cover(Фонарь насоса).		HT200	1	*	*	*	*	*	*	*	*	*	*	*	*	*	*	*	*	*	*	*	*	*	*	*	*	*	*	*	*	*	*	*	*	*	*	*	*
36	Hexagon bolt(Шестигранный болт).	M8*20		4	*	*	*	*	*	*	*	*	*	*	*	*	*	*	*	*	*	*	*	*	*	*	*	*	*	*	*	*	*	*	*	*	*	*	*	*
37	Air drain plug(Воздушный клапан).			1	*	*	*	*	*	*	*	*	*	*	*	*	*	*	*	*	*	*	*	*	*	*	*	*	*	*	*	*	*	*	*	*	*	*	*	*
38	Washer(Шайба).	ф10	Nylon	1	*	*	*	*	*	*	*	*	*	*	*	*	*	*	*	*	*	*	*	*	*	*	*	*	*	*	*	*	*	*	*	*	*	*	*	*
39	Protective cover(Защитный кожух).		SUS304	2	307694	307694	307699	307694	307699	307694	307699	307699	307713	307694	307694	307699	307699	307699	307713	307713	307699	307699	307699	307713	307713	307725	307725	307699	307699	307713	307713	307725	307725	307699	307713	307725	307725	307725	307699
40	Cross recessed pan head screw and washer assemblies(Винт).	M4*6	SUS304	4	*	*	*	*	*	*	*	*	*	*	*	*	*	*	*	*	*	*	*	*	*	*	*	*	*	*	*	*	*	*	*	*	*	*	*	*
41	Mechanical Seal(Торцевое уплотнение).	560A-22		1	275844	275844	275844	275844	275844	275844	275844	275845	275846	275844	275844	275844	275844	275845	275846	275846	275844	275844	275845	275846	275846	275847	275847	275844	275845	275846	275846	275847	275847	275845	275846	275847	275847	275847	275844
42	O-Ring(Прокладка корпуса).	d173*3,5	EPDM	1	275848	275848	275848	275848	275848	275848	275848	275848	275848	275848	275848	275848	275848	275848	275848	307719	275848	275848	275848	275848	275848	307719	307719	275848	275848	275848	275848	307719	307719	307700	275848	275848	275848	275848	307700
43	Flat key(Стопор).	5*5*16		1	307695	307695	307695	307695	307695	307695		307709	307709	307695	307695	307695	307695	307709	307709	307709	307695	307695	307709	307709	307709	275873	275873	307695	307709	307709		275873	275873	307709	307709	275873	275873	275873	307695
44	Impeller(Рабочее колесо).		HT200	1	275849	275850	275851	275852	275854	275853	275855	275856	275857	275858	275859	275860	275861	275862	275863	275864	275865	275866	275868	275870	275871	275873	275875	275876	275877	275878	275880	275881	275883	275886	275888	275890	275891	275892	275885
45	Washer(Шайба).	ф12	SUS304	1	*	*	*	*	*	*	*	*	*	*	*	*	*	*	*	*	*	*	*	*	*	*	*	*	*	*	*	*	*	*	*	*	*	*	*	*
46	Spring washer(пружинная шайба).	ф12	SUS304	1	*	*	*	*	*	*	*	*	*	*	*	*	*	*	*	*	*	*	*	*	*	*	*	*	*	*	*	*	*	*	*	*	*	*	*	*
47	Hexagonal Nut(Шестигранная гайка).	M12	SUS304	1	*	*	*	*	*	*	*	*	*	*	*	*	*	*	*	*	*	*	*	*	*	*	*	*	*	*	*	*	*	*	*	*	*	*	*	*
48	Plug(Заглушка).	G1/4	SUS304	2	*	*	*	*	*	*	*	*	*	*	*	*	*	*	*	*	*	*	*	*	*	*	*	*	*	*	*	*	*	*	*	*	*	*	*	*
49	O-Ring(Прокладка).	d11.2*2.4	EPDM	2	*	*	*	*	*	*	*	*	*	*	*	*	*	*	*	*	*	*	*	*	*	*	*	*	*	*	*	*	*	*	*	*	*	*	*	*
50	Hexagonal Nut(Шестигранная гайка).	M16	Plating Zinc	8	*	*	*	*	*	*	*	*	*	*	*	*	*	*	*	*	*	*	*	*	*	*	*	*	*	*	*	*	*	*	*	*	*	*	*	*
51	Pump Casing(Корпус насоса).		HT200	1	307696	307696	307696	307701	307702	307701	307704	307704	307715	307716	307716	307716	307716	307717	307717	307720	305341	305341	305341	305341	305341		307728	305339	305339	305339	305339	307729	307729	307731	307732	307733	307733	307735	307731
52	Flange pad(Фланцевая накладка).		EPDM	2	*	*	*	*	*	*	*	*	*	*	*	*	*	*	*	*	*	*	*	*	*	*	*	*	*	*	*	*	*	*	*	*	*	*	*	*
53	Flange(Фланец).		HT200	2	*	*	*	*	*	*	*	*	*	*	*	*	*	*	*	*	*	*	*	*	*	*	*	*	*	*	*	*	*	*	*	*	*	*	*	*
54	Hexagon bolt(Шестигранный болт).	M16*55		8	*	*	*	*	*	*	*	*	*	*	*	*	*	*	*	*	*	*	*	*	*	*	*	*	*	*	*	*	*	*	*	*	*	*	*	*
55	O-Ring(Прокладка).	d15*2.4	EPDM	2	*	*	*	*	*	*	*	*	*	*	*	*	*	*	*	*	*	*	*	*	*	*	*	*	*	*	*	*	*	*	*	*	*	*	*	*
56	Plug(Заглушка).	G3/8	SUS304	2	*	*	*	*	*	*	*	*	*	*	*	*	*	*	*	*	*	*	*	*	*	*	*	*	*	*	*	*	*	*	*	*	*	*	*	*
57	Name Plate(Именная табличка).			1	*	*	*	*	*	*	*	*	*	*	*	*	*	*	*	*	*	*	*	*	*	*	*	*	*	*	*	*	*	*	*	*	*	*	*	*
58	Plate rivets(Заклепки пластинчатые).			2	*	*	*	*	*	*	*	*	*	*	*	*	*	*	*	*	*	*	*	*	*	*	*	*	*	*	*	*	*	*	*	*	*	*	*	*

* позиции под заказ